АНИМАТО

Подъемный беспетлевой механизм для одинарных фасадов с фиксацией в любом положении

Упаковка: 10 шт
Цвет серый

SOFT PAUSE 100°

Характеристики:

- встроенный доводчик
- фиксация в любом положении
- регулировка мощности
- ширина фасада 600 – 1200 мм
- высота фасада 330 – 500 мм
- минимальная глубина ящика 180 мм
- используется без петель

Комплектация:

- подъемные механизмы (L + R) – 2 шт
- пластиковые накладки – 2 шт
- крепление к фасаду – 2 шт
- саморезы 4 х 35 мм – 8 шт
- саморезы 4 х 14 мм – 4 шт
- шаблон – 1 шт
- инструкция – 1 шт

Наведите камеру
для быстрого заказа
на www.allpremial.ru

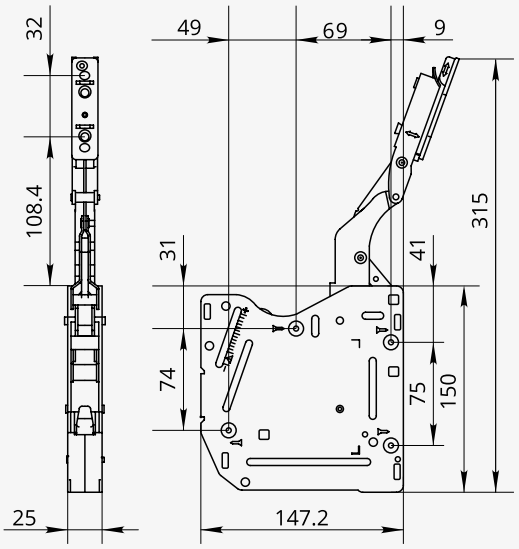

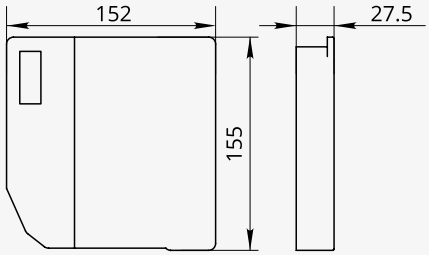

Тип	Артикул	Вес фасада, кг
L	020777	2.6 – 5.4
M	020778	3.4 – 6.2
H	020779	4.2 – 7.7

Диапазон регулировки угла открывания

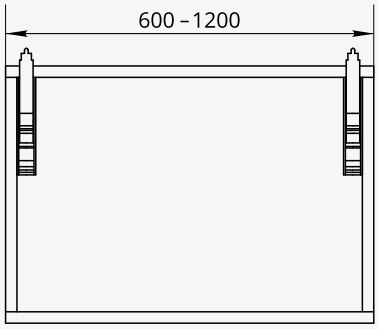

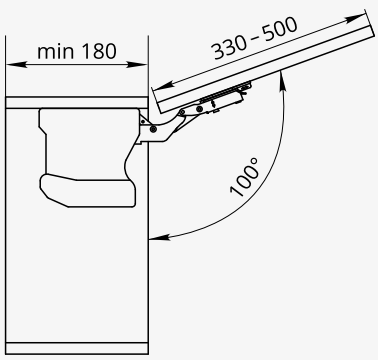

Схема установки подъемника по шаблону



Тип	Высота шкафа, мм	Вес, кг	LF
L	330	3.6 – 5.4	1200 – 1800
	450	2.6 – 4.0	
M	360	4.7 – 6.2	1700 – 2250
	500	3.4 – 4.5	
H	400	5.2 – 7.7	2100 – 3100
	500	4.2 – 6.2	

Подходит для дверей шкафов от 600 до 1200 мм.
Глубина шкафа должна быть не менее 180 мм.
LF = KH x WD

LF	коэффициент мощности
KH	высота ящика, мм
WD	вес двери (вес фасада + вес ручки x 2), кг

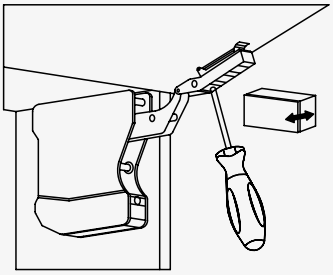

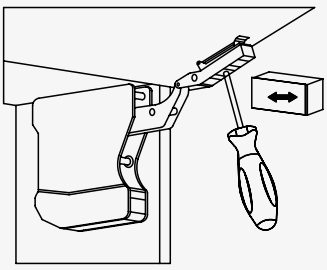

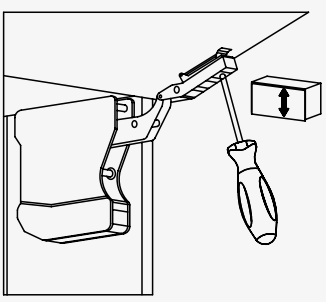

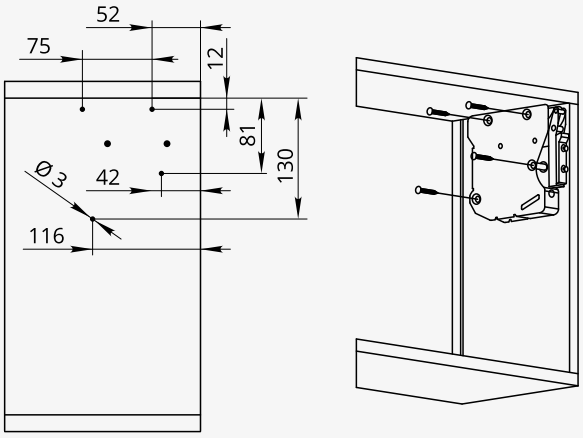

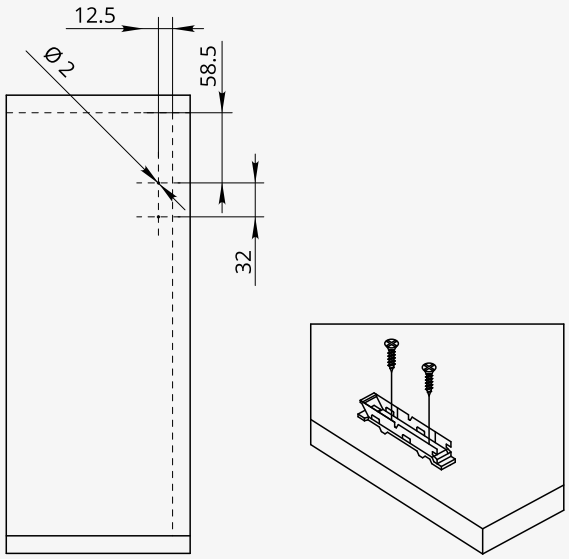

ФУРНИТУРА

Крепеж для алюминиевой рамки под подъемный механизм Premial Анимато

Характеристики:

- подходит для профиля шириной 19 – 22 мм

Наведите камеру
для быстрого заказа
на www.allpremial.ru

	Хром	Черный
Артикул	020719	020720

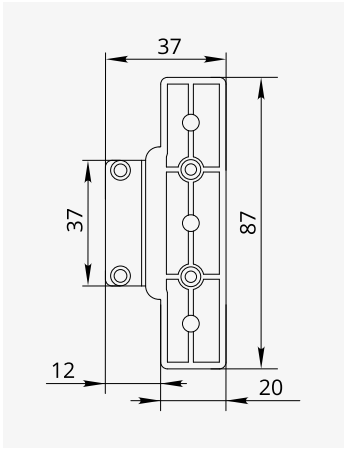



Присадочные размеры

